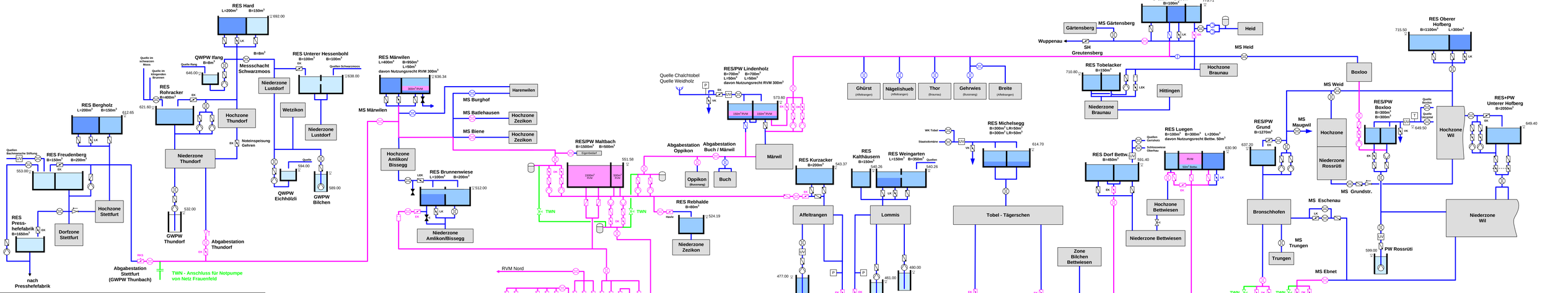

- im Eigentum der RVM
- TWN = Installationen für Trinkwasser in Notlagen (im Eigentum der RVM)

Regionalwasserversorgung Mittelthurgau-Süd (RVM)

HYDRAULISCHES SCHEMA

TECHNISCHE BETRIEBE WIL
STROM GAS WASSER SCHWIMMBÄDER

Technisches Büro Bahnhofstrasse 10 9500 Wil
Tel 071 913 00 00 Fax 071 913 00 75

Gezeichnet: 06. 10. 2006
Geändert: 04. 12. 2019 / Gn